A B C D
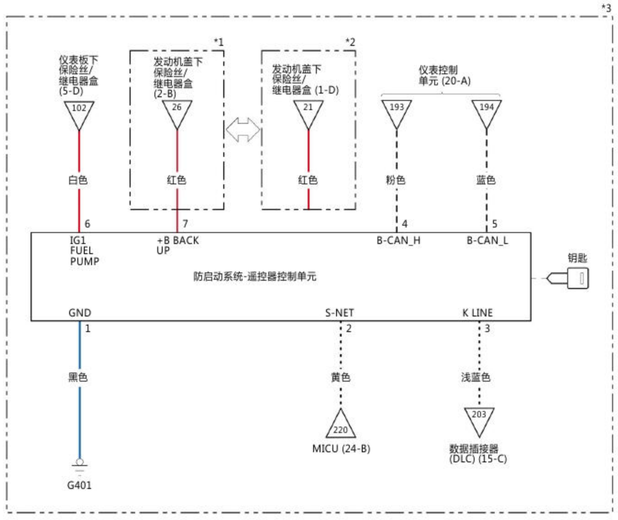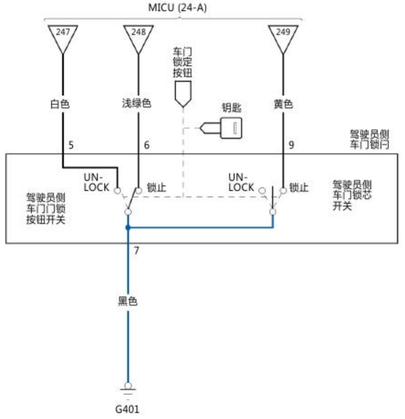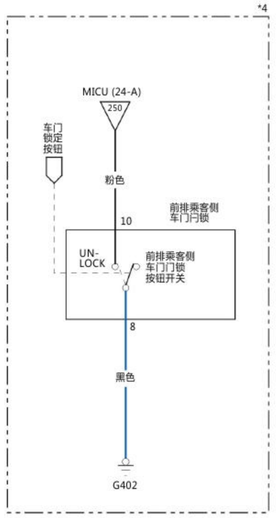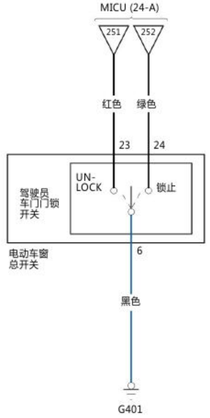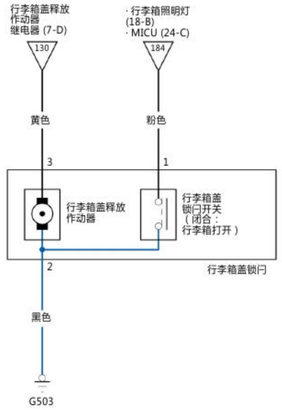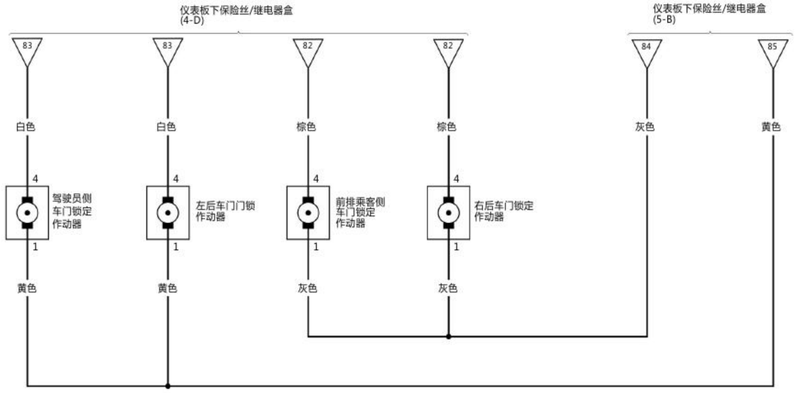
*1：不带发动机节能自动启停系统
*2：带发动机节能自动启停系统
*3：不带无钥匙进入系统
*4：带无钥匙进入系统
- - - - - - ：CAN 线路
· · · · · · · ：其他通信线路